ANITA base portalavabo sospesa h 49 cm.
HA011

GLOBO

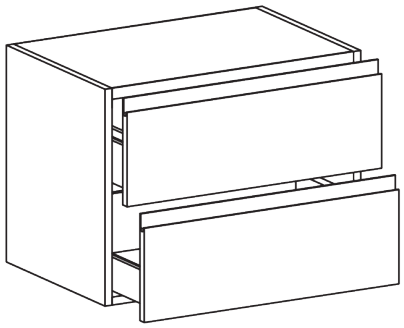

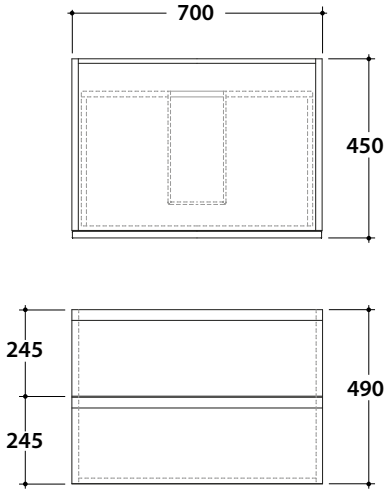

Finiture disponibili

Categoria 3
Laccati

- Bianco opaco BO
- Sabbia SI
- London LN
- Cipria CI
- Salvia SA
- Turchese TC
- Terra rossa TE
- Zafferano ZF
- Butter BU

Categoria 7
Melaminici termostrutturati

- Legno Alba **LA**
- Legno Boston **LB**
- Legno Orio **LO**

Lavabi integrati

HA071BI
71x46

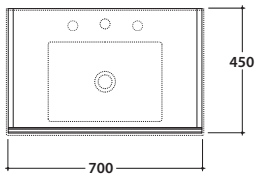

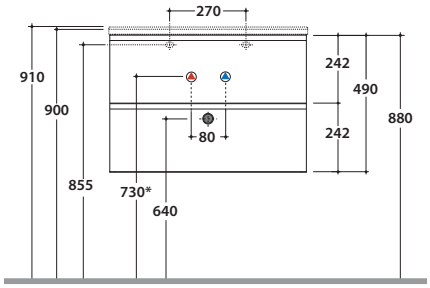

* Per rubinetto su piano

Apertura max cassetta: 370 mm.

Configurazione accessori cassetti per mobile HA011XX

OP004CAR

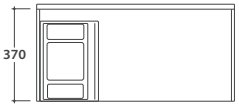

cassetto inferiore

OP003CAR

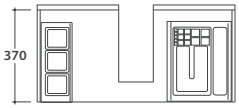

OP002CAR

cassetto superiore