DOCCIAPIETRA H2,5 PIATTO DOCCIA DP2509090

CE EN 14527:2016

DIN 51097

Resistenza allo scivolamento con angolo 29° secondo DIN51097

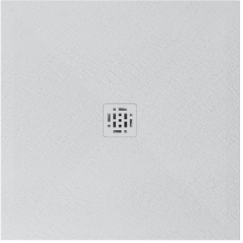

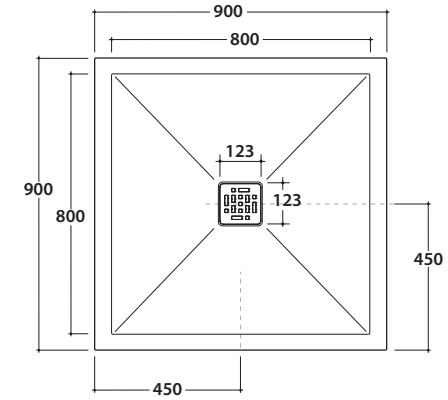

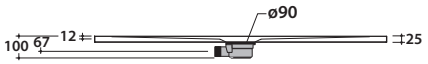

Cod. **DP2509090501**
Con copripiletta bianco 501

Cod. **DP2509090A501**
Con copripiletta Cromo

Piatto doccia 90x90 h 2,5 cm. Installazione da appoggio o filo pavimento.
Piletta di scarico e copripiletta inclusi. Peso 17,8 Kg

Colori

506 Bianco

Ricambi

Cod. **DP010501**
Copripiletta bianco 501

Cod. **DP010CR**
Copripiletta Cromo 501

Cod. **DP008**
Piletta di scarico

Accessori

Cod. **DET01**

Detergente per pulizia dei piatti doccia DOCCIAPIETRA (1 Lt)

Cod. **DPKIT501**

Kit di riparazione